НАДЗЕМНЫЕ ОГНИ КРУГОВОГО ОБЗОРА ГЕРДА - EL 224/225

(ТУ 3461-035-45416838-2020)

ООО «Камышинский Машзавод» - система менеджмента качества сертифицирована по ISO 9001:2015

ГЕРДА GERDA

НАДЗЕМНЫЕ ОГНИ КРУГОВОГО ОБЗОРА

ГЕРДА - EL 224/225

ОБЛАСТЬ ПРИМЕНЕНИЯ

Огонь серии ГЕРДА-EL 224/225 может использоваться в качестве:

- бокового огня РД;
- огня приближения и светового горизонта в системах ОМИ;
- бокового огня ВПП в системах ОМИ, ОВИ-I, II, III;
- огня знака приземления в системах ОМИ;
- огня уширения ВПП;
- входного/ограничительного огня в системах ОМИ;
- входного огня в системах ОМИ;
- ограничительного огня в системах ОМИ.

Аэродромные надземные огни кругового обзора ГЕРДА-EL 224/225 предназначены для использования в системах светосигнального оборудования аэродромов ОМИ и ОВИ, питающихся током 6,6 А от регулятора яркости через последовательные кольца и изолирующие трансформаторы.

Огни серии ГЕРДА-EL 224/225 соответствуют требованиям следующих нормативных документов:

Авиационные правила. Часть 170. Сертификация оборудования аэродромов и воздушных трасс (АП-170), Том II - Сертификационные требования к оборудованию аэродромов и воздушных трасс, и ИКАО Приложение 14, Том I - Проектирование и эксплуатация аэродромов.

НАДЗЕМНЫЕ ОГНИ КРУГОВОГО ОБЗОРА

Устройство принцип работы

Огонь состоит из диоптра в сборе (1) и корпуса (8). Диоптр крепится на корпус при помощи металлических защелок (11).

Между диоптром и корпусом огня устанавливается уплотнительное кольцо (6), обеспечивающее требуемую степень защиты.

Огни монтируются на стойку диаметром 60 мм, на опору типа «игла» с применением ломкой муфты или на мачту. Электрическое соединение осуществляется посредством вторичного вывода KD501 тип (STYLE1), через герметичный кабельный ввод.

Источником света во всех исполнениях огня, является управляемая током галогенная лампа с предварительной фокусировкой, цоколь Pk30d, 6,6 А.

Огонь подключается к регулятору яркости через последовательное кабельное кольцо при помощи изолирующего трансформатора соответствующей мощности. Мощность трансформатора рассчитывается с учетом мощности установленной в огне лампы, а также длины и сечения вторичного кабеля от изолирующего трансформатора к огню.

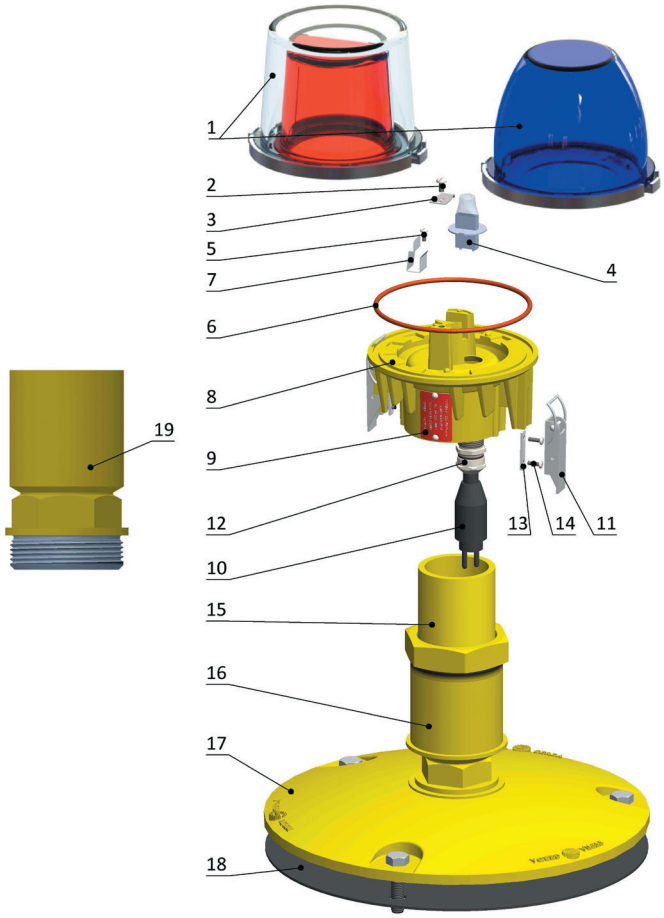

1 – Диоптр в сборе;
2 – Винт М4×8;
3 – Пластина пружинная
4 – Лампа с цоколем
5 – Винт М3×8
6 – Кольцо уплотнительное
7 – Зажим
8 – Корпус
9 – Шильдик
10 – Кабель питания
11 – Защёлка
12 – Кабельный ввод
13 – Планка
14 – Винт М3×10
15 – Стойка ломкой муфты
16 – Муфта ломкая
17 – Плита основания
18 – Прокладка
19 – Муфта ломкая (короткая)

НАДЗЕМНЫЕ ОГНИ КРУГОВОГО ОБЗОРА

Огонь ГЕРДА-EL 224-TEL/APM

ГЕРДА - EL 224-TEL - Боковой огонь рулежной дорожки
ГЕРДА - EL 224-APM - Огонь приближения и светового горизонта в системах ОМИ
Огонь **ГЕРДА-EL 224-TEL** поставляется в исполнении с диоптром синего цвета, галогенная лампа мощностью 45 Вт.
Огонь **ГЕРДА-EL 224-APM** поставляется с прозрачным диоптром и с возможностью выбора мощности галогенной лампы 65 или 100 Вт.

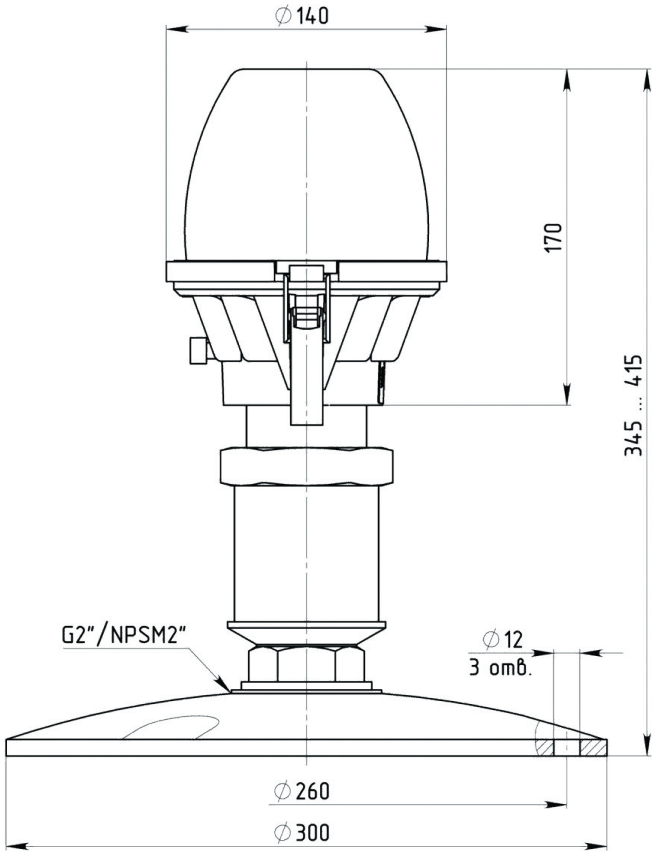

Сертификат Росавиации № 85
Надземные огни ГЕРДА-EL 224/225

РОССИЙСКАЯ ФЕДЕРАЦИЯ
THE RUSSIAN FEDERATION

МИНИСТЕРСТВО ТРАНСПОРТА РОССИЙСКОЙ ФЕДЕРАЦИИ
MINISTRY OF TRANSPORT OF THE RUSSIAN FEDERATION

ФЕДЕРАЛЬНОЕ АГЕНТСТВО ВОЗДУШНОГО ТРАНСПОРТА
FEDERAL AIR TRANSPORT AGENCY

СЕРТИФИКАТ ТИПА
TYPE CERTIFICATE
№ 85

НАСТОЯЩИЙ СЕРТИФИКАТ, ВЫДАННЫЙ
THIS CERTIFICATE ISSUED TO
ООО «Научно-производственное предприятие «Герда Лайт», Вилиса Лациса ул., д.17, стр.1, г. Москва, 125480, Россия
LLC Industrial Science Enterprise "Gerda Light", Vilora Lacisa str. 17, bldg 1, Moscow, 125480, Russia

УДОСТОВЕРЯЕТ, ЧТО ТИПОВАЯ КОНСТРУКЦИЯ
CERTIFIES THAT THE TYPE DESIGN OF

Надземного огня ГЕРДА-EL 224/225 в модификациях, указанных в приложении 1 к настоящему сертификату
Elevated Light GERDA-EL 224/225 in modifications specified in Appendix 1 to this certificate

СООТВЕТСТВУЕТ СЕРТИФИКАЦИОННЫМ ТРЕБОВАНИЯМ
COMPLIES WITH THE CERTIFICATION REQUIREMENTS

ОСНОВНЫЕ ЭКСПЛУАТАЦИОННЫЕ ОГРАНИЧЕНИЯ И ХАРАКТЕРИСТИКИ ИЗДЕЛИЯ СОДЕРЖАТСЯ В ПРИЛОЖЕНИИ 2, ЯВЛЯЮЩЕМСЯ НЕОТЪЕМЛЕМОЙ ЧАСТЬЮ НАСТОЯЩЕГО СЕРТИФИКАТА
THE BASIC OPERATING LIMITATIONS AND THE PRODUCT PERFORMANCE ARE CONTAINED IN APPENDIX 2, WHICH IS AN INTEGRAL PART OF THIS CERTIFICATE

СЕРИЙНОЕ ПРОИЗВОДСТВО
THE QUANTITY PRODUCTION AT

ООО «Камышинский машзавод», Нижняя ул., д.112, г. Камышин, Волгоградская область, Российская Федерация, 403886
LLC "Kamyshinsky Mashzavod", Nizhnyaya str., 112, Kamyshin, Volgograd Oblast, 403886, Russia

Начальник Управления аэропортовой деятельности **А.А. Пчелин**
Head of Airport Activity Department *A.A. Pchelin*

22.04.2021
АА 000008

Приложение 2 к
Сертификату типа № 85
APPENDIX 2 TO
TYPE CERTIFICATE № 85

ОГРАНИЧЕНИЕ ДЕЙСТВИЯ
СЕРТИФИКАТА ТИПА
TYPE CERTIFICATE LIMITATIONS
№ 85

1. ОБЯЗАТЕЛЬНЫЕ ДЛЯ ВЫПОЛНЕНИЯ ОГРАНИЧЕНИЯ И УКАЗАНИЯ ПО ТЕХНИЧЕСКОЙ ЭКСПЛУАТАЦИИ СОДЕРЖАТСЯ В:
MANDATORY OPERATING LIMITATIONS AND MAINTENANCE INSTRUCTIONS ARE CONTAINED IN THE FOLLOWING:

Руководство по эксплуатации «Надземные огни ГЕРДА - EL224/225» Руководство по эксплуатации, инструкция по монтажу. № 001 от 21 сентября 2020 г.а

Instruction manual "Elevated Lights Gerda - EL224 / 225. Operation and installation instructions No. 001 from September 21, 2020"

3. СПЕЦИАЛЬНЫЕ ОГРАНИЧЕНИЯ: не вводятся
SPECIAL LIMITATIONS: *none*

Начальник Управления аэропортовой деятельности **А.А. Пчелин**
Head of Airport Activity Department *A.A. Pchelin*

22.04.2021
АВ 001010

НАДЗЕМНЫЕ ОГНИ КРУГОВОГО ОБЗОРА

ТЕХНИЧЕСКИЕ ХАРАКТЕРИСТИКИ

Номинальное значение входного напряжения:
- 380 В
- 400 В

Номинальная мощность Вт:
- 45/ - 65/ - 100/ - 150

Интенсивность света и координаты цветности:
- соответствует АП-170, ИКАО

Галогенная лампа с предварительной фокусировкой:
- цоколь PK30d
- продолжительность работы номинальная 1500 часов
- световой поток, лм: 150Вт - 3600; 100Вт - 2700; 65Вт - 1450; 45Вт - 800

Масса:
- ГЕРДА-EL 224 – 1,4 кг.
- ГЕРДА-EL 225 – 2,2 кг.

Степень защиты – IP 54

Кабель с вилкой:
- длина, см - 30/60/100
- тяговое усилие заделки в корпусе, Н - 100

Срок эксплуатации 25 лет

Номинальный ток:
- 6,6 А

Коэффициент светопропускания %:
- белый-100; - синий-3; - зеленый-20;
- желтый-50; - красный-20; - заглушка-0

Устойчивость к ветровой нагрузке – 150 м/с

Вибрационная устойчивость (в диапазоне 20....2000 Гц с ускорением 2g) во всех осях, – 10 мин

Материалы:
- корпус (алюминиевый сплав)
- кабель и коннектор (ПВХ)
- диоптр (боросиликатное стекло)
- детали крепления (нержавеющая сталь)

Условия эксплуатации:
- температура окружающей среды от -55 °С до +55 °С
- относительная влажность воздуха до 98% при температуре +25 °С
- устойчив к воздействию соляного тумана

ГЕРДА GERDA

НАДЗЕМНЫЕ ОГНИ КРУГОВОГО ОБЗОРА

Огонь ГЕРДА-EL 225-REH/REM/THR/RWE

Огонь **ГЕРДА–EL 225-REH** может быть выполнен с диоптром в трех вариантах: белый/белый, белый/желтый, желтый/белый, и с галогенной лампой мощностью 150 Вт.

У огня **ГЕРДА–EL 225-REM** в зависимости от места установки меняется цветовое исполнение диоптра. Если необходимо использовать огонь как «боковой огонь ВПП», то используется один из трех вариантов исполнения диоптра: белый/белый, белый/желтый и желтый/белый. Если необходимо использовать огонь как «огонь знака приземления», то исполнение диоптра выбирается из следующих вариантов: белый/заглушка, заглушка/белый. Если нужно использовать огонь как «огонь уширения ВПП», то исполнение диоптра будет без возможности выбора и будет исключительно в исполнении желтый/заглушка и с галогенной лампой мощностью 45 Вт.

Огонь **ГЕРДА–EL 225-THR** может быть выполнен в двух вариантах световых пучков: зеленый/заглушка, заглушка/зеленый с галогенной лампой мощностью 65 Вт.

Огонь **ГЕРДА–EL 225-RWE** может быть выполнен с цветовыми пучками: красный/заглушка; заглушка/красный, и с галогенной лампой мощностью 65 Вт.

Огонь **ГЕРДА–EL 225-THR/RWE** может быть выполнен в двух вариантах световых пучков: зеленый/красный, красный/зеленый с галогенной лампой мощностью 65 Вт.

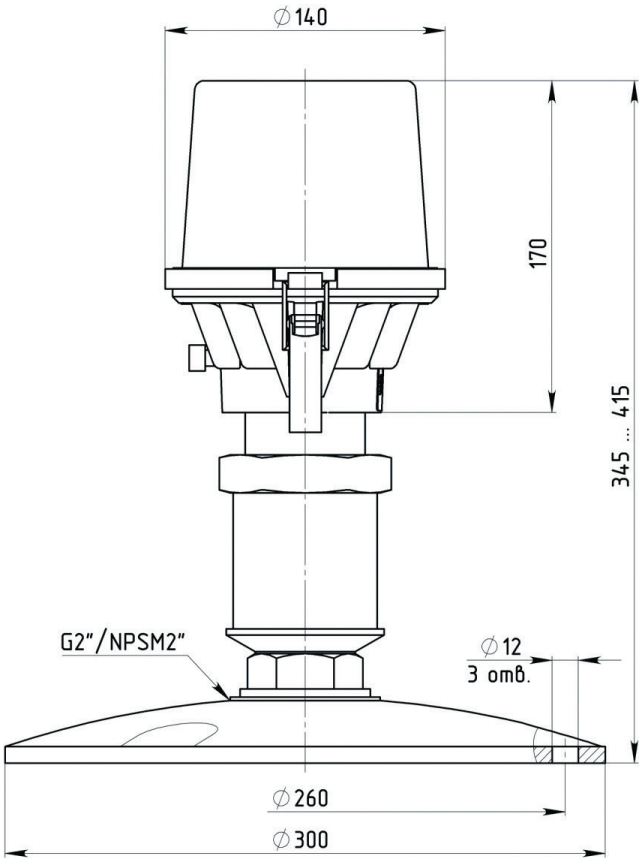

НАДЗЕМНЫЕ ОГНИ КРУГОВОГО ОБЗОРА

Виды монтажа ГЕРДА-EL 224/225

Монтаж огня на основание «ИГЛА»

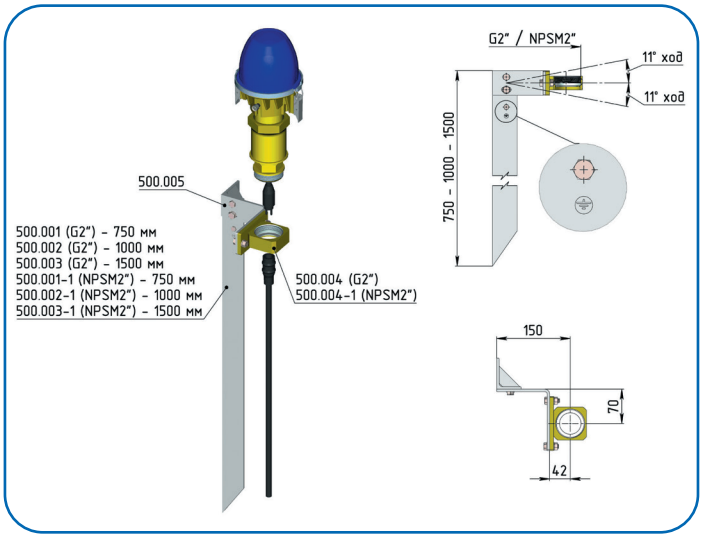

Монтаж огня на плите

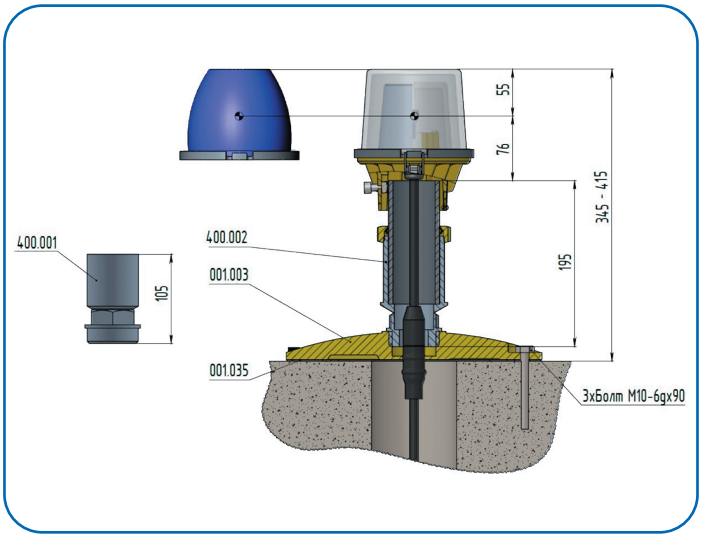

Монтаж огня на мачту

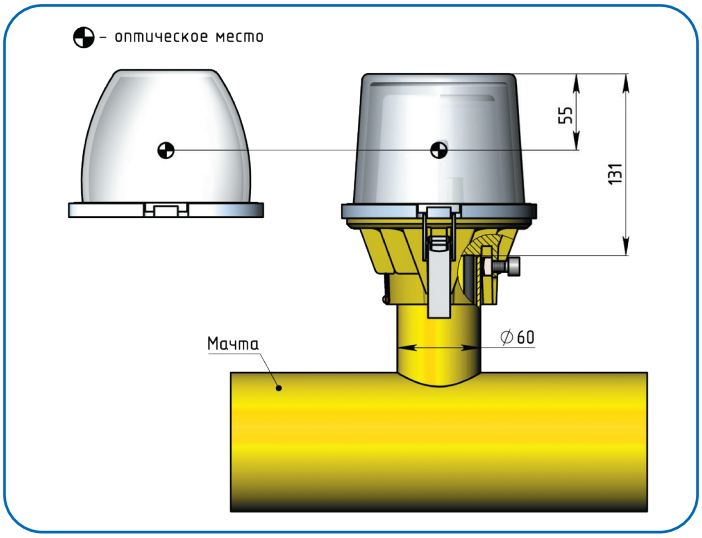

Для получения всей актуальной информации отсканируйте QR-код для перехода на страницу продукции.

ГЕРДА GERDA